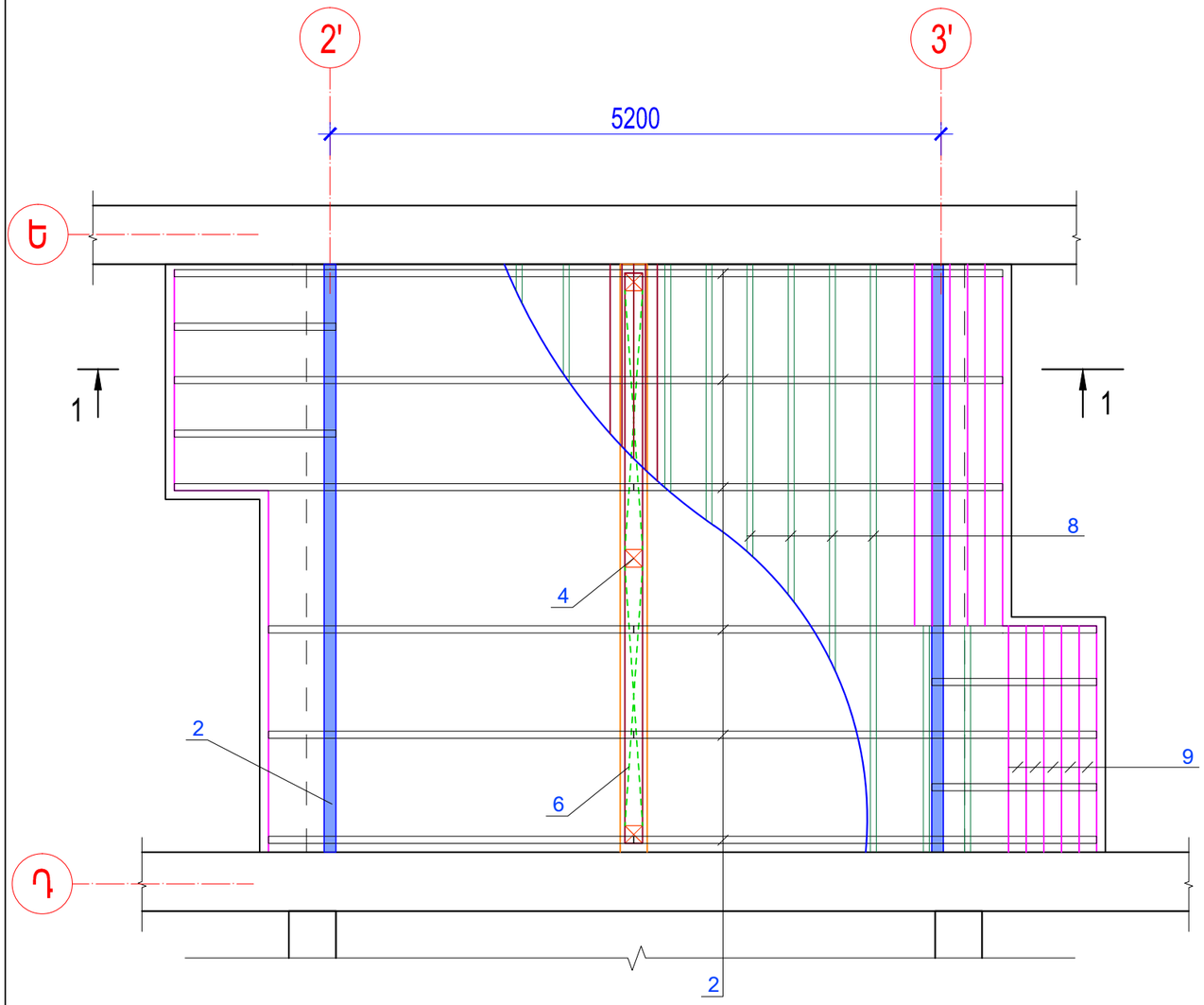

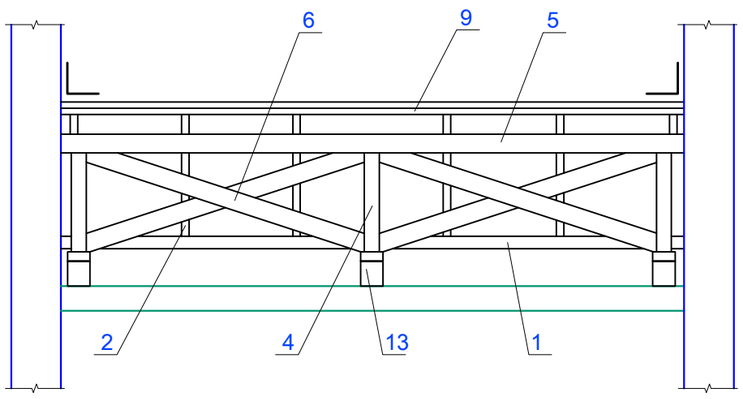

ԿՑԱԿԱՌՈՒՑՑԻ ՏԱՆԻՔԻ ՓԱՅՏՅԱ ՏԱՐՐԵՐԻ ՄԱՍՆԱԳԻՐ

ԴԻՐՔ	ԱՆՎԱՆՈՒՄ	ՀԱՏՈՒՅԹ (մմ)	ԵՐԿԱՐ. (մ)	ՔԱՆԱԿ (ՀԱՏ)	ՄԱԿԵՐԵՍ ($մ^2$)	ԾԱՎԱԼԸ ($մ^3$)	ԾԱՆՈԹ.
1	ՈՐՄՆԱՓԱՅՏ	100x100	10.0	-		0.1000	
2	ԾՊԵՂ	160x60	55	-		0.5280	
3	ՏԱՊԱՍՏ	200x70	5	-		0.0700	
4	ԿԱՆԳՆԱԿ L=800մմ	120x120		3		1.0944	
5	ՄԱՐԴԱԿ	180x120	5			0.1080	
6	ԽԱՉՎՈՂ ԿՈՇՏՈՒԹՅԱՆ ԿԱՊ	120x120	13.2	-		0.1901	
7	ՔԻՎԱՎԱՀԱՆ ՏԱԽՏԱԿՆԵՐԻՑ	120x50	50		6.0000		
8	ԿԱՎԱՐԱՄԱԾ	50x50	70	-		0.1750	ընդհանուր ծավալի մեջ նդգրկված չէ
9	ՏԱԽՏԱԿ (կավարամած)	100x50	20	-		0.1000	ընդհանուր ծավալի մեջ նդգրկված չէ
10	ՏԱԽՏԱԿՈՒՄ	100x30	14		1.4000		
11	ՄԱԿԱԴՐԱԿ	200x60	400	6		0.0288	
12	ՃԱՐՄԱՆԴ			50			
13	ԹՈՒՄԲ 200 ՄՄ B15	250x200		3		0.03	
	ԸՆԴԱՄԵՆԸ				7.40	2.29	

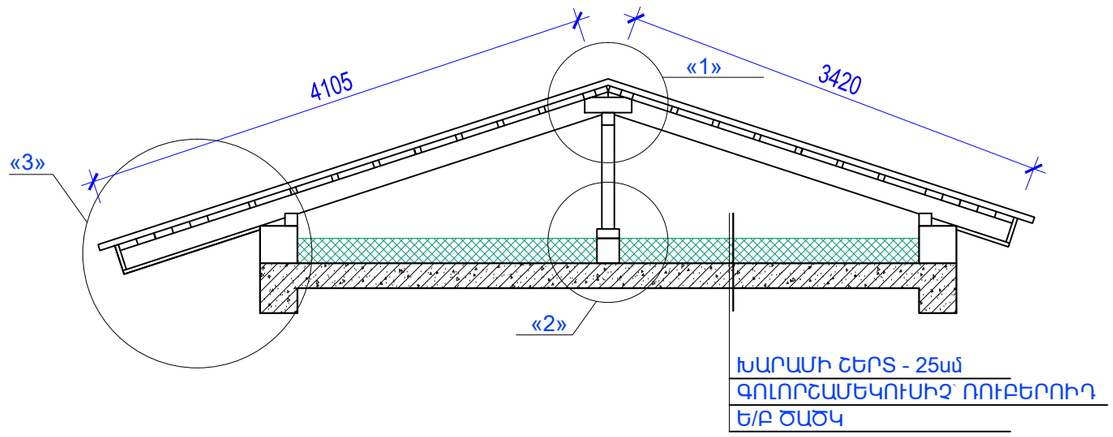

ԾՐԱԳՐԻ ԱՌԱՋԱԴՐԱՆՔ՝ TAN-07				ԹԱԼԻՆԻ ԹԻՎ 3 ՄԱՆԿԱՊԱՐՏԵԶԻ ՎԵՐԱԿԱՌՈՒՑՈՒՄ			
				ՃԱՐՏԱՐԱՊԵՏԱԿԱՆ ԼՈՒԾՈՒՄՆԵՐ	ՓՈՒԼ	ԹԵՐԹ	ԹԵՐԹԵՐ
ՆԱԽԱԳԾ.	Տ. ԱՂԱՍԱՐՅԱՆ				ԱՆ	ՃԼ-27	33
ՆԱԽԱԳԾ.	Թ. ՀՄԱՅԱԿՅԱՆ			ԿՑԱԿԱՌՈՒՑՑԻ ՏԱՆԻՔԻ ՀԱՏԱԿԱԳԻԾ, ԿՏՐՎԱԾՔ «1-1»	INTER energia	ԻՆՏԵՐ էներգիա ՍՊԸ	
ՆԳՃ	Գ. ՀՈՎՀԱՆՆԻՍՅԱՆ						
ՊԱՇՏՈՆ	ԱԶԳԱՆՈՒՆ	ՍՏՈՐԱԳՐ.					